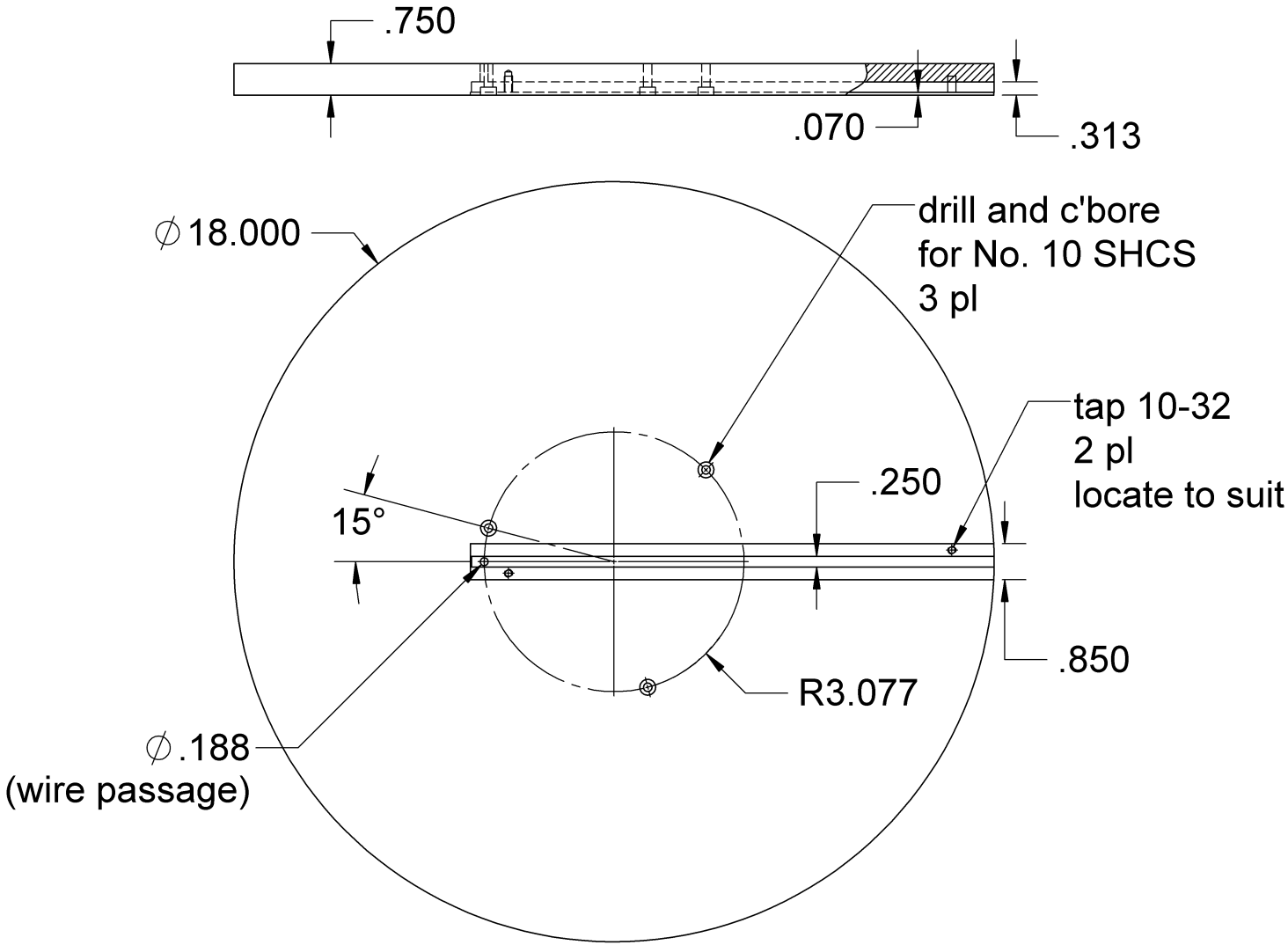

2 BASEPLATE
mat'l - steel